Acessório de fixação para versão de Encastrar

53080

mm

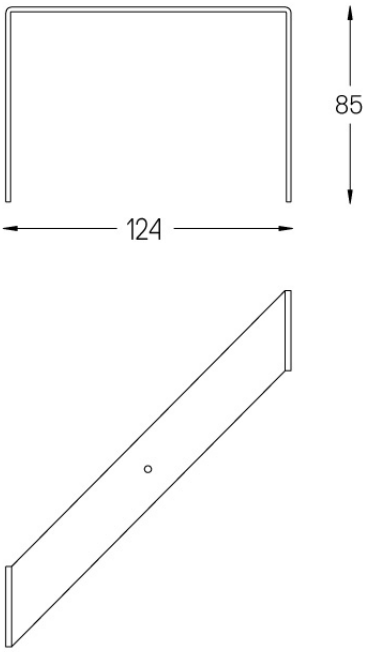

É necessária a aplicação de um acessório de fixação na extremidade de cada seção de perfil e em intervalos de 1,16m.

www.om-light.com / mail@om-light.com Rua Maurício Lourenço Oliveira 186, 4405-034 Vila Nova de Gaia, Porto. Portugal. / Apartado 1538 4401-901 Vila Nova de Gaia, Porto Portugal / tel. +351 223 710 419