Beam
IP54

4,5W / 450lm / 4000K / On/Off / Flood 37º / ø75mm

60423

Design: O/M
Luminária de encastrar no teto construída em alumínio fundido.
Acessórios de encastre para versão à face disponíveis separadamente.

LED CRI>80 / >50.000h, L80/B10
2-step MacAdam / fonte de alimentação.
IP54 | 230Vac | 50/60Hz

LED 4000K	Fonte de Luz	Luminária
Potência	**4,5W**	**5,8W**
Fluxo	**620lm**	**450lm**
Eficiência	**138lm/W**	**78lm/W**
LOR	**-**	**73%**
UGR	**-**	**<19**

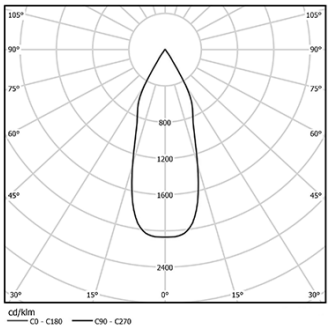

Ângulo de abertura
Flood 37º

Aplicação

Peso
0,38Kg

mm

Ø70 (trim version)

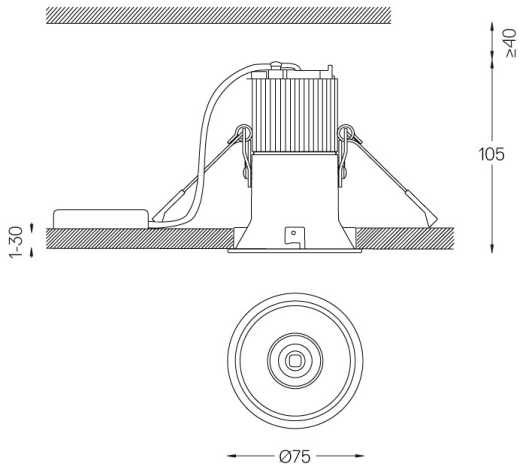

Acabamentos

- ○ **.04** Branco Mate
- ● **.05** Preto Mate

Opcional
59063 Acessório de encastrar flush (teto 12.5mm) 176x17mm
59064 Acessório de encastrar flush (teto 15mm) 176x19,5mm
59065 Acessório de encastrar flush (teto 25mm) 176x29,5mm

Rasgo de encastramento para tetos em pladur. Para outro tipo de materiais, por favor, contacte: support@om-light.com

Dados de acordo com regulamentos
2019/2020/UE complementado por 2021/341 |2019/2015/UE complementado pelo Regulamento (UE) 2021/340/UE Etiquetagem Energética. Este produto contém uma fonte de luz da classe de eficiência E
Identificador modelo 2053560247L

This page was generated on 2026-01-30. Click here for the latest version.

www.om-light.com / mail@om-light.com Rua Maurício Lourenço Oliveira 186, 4405-034 Vila Nova de Gaia, Porto. Portugal. / Apartado 1538 4401-901 Vila Nova de Gaia, Porto Portugal / tel. +351 223 710 419