OS
Pendant

2,4W / 65lm / 5000K / 346x98x123mm

15933

Conception: Eduardo Souto de Moura
Luminaire de secours suspendu doté d'un corps en acier revêtu d'une peinture électrostatique 100 % polyester texturée.
Pictogramme simple face, avec structure en polycarbonate et pellicule autocollante, inclus.
Le même luminaire permet un mode permanent ou non permanent.
Luminaire doté d'un mode d'auto-test.
Préparé pour commande à distance (mode veille).
Autonomie de 3 heures.
Conforme aux normes suivantes :
EN60598-2-22 / EN60598-1

Alimentation incluse
IP44 | IK07 | 230Vac | 50/60Hz

LED 5000K	Source lumineuse	Luminaire
Puissance	**2,4W**	**3,1W**
Flux	**340lm**	**65lm**
Efficacité	**142lm/W**	**21lm/W**
LOR	**-**	**19%**
UGR	**-**	**-**

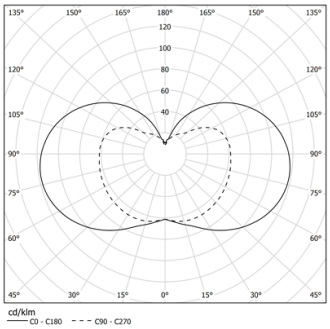

Angle du faisceau
-

Application

Poids
2Kg

Caractéristiques du mode repos

Mode repos / Mode inhibition

Le fonctionnement en mode d'urgence démarre automatiquement lorsque l'alimentation secteur est coupée. Si le Mode Repos (Rest Mode) est activé, la décharge de la batterie sera minimisée en désactivant la sortie LED. Si le Mode Inhibition (Inhibit Mode) a été activé avant la coupure de l'alimentation secteur, le Mode Repos sera automatiquement activé si l'alimentation est coupée dans un délai de 15 minutes. Le Mode Repos et le Mode Inhibition peuvent être activés en appliquant une impulsion courte d'une amplitude comprise entre 9,5 et 22,5 V pendant une durée de 150 à 1000 ms. Cette impulsion doit être appliquée aux bornes marquées "Rest".
Après une réinitialisation de l'alimentation secteur, le EM powerLED ST quitte le Mode Repos. Le Mode Repos et le Mode Inhibition peuvent être désactivés en appliquant une impulsion de tension de 1000 à 2000 ms aux bornes marquées "Rest" afin d'envoyer la commande RE-LIGHT/ RESET INHIBIT.

Impulsion/Mode	Stand by	Urgence	Repos
150 - 1,000 ms	Inhiber	Repos	-
1,000 - 2,000 ms	Annuler l'inhibition	-	Rééclairage

Finitions
○ **.01** Blanc / RAL 9010
● **.02** Noir / RAL 9005

Obligatoire
54036, 56051

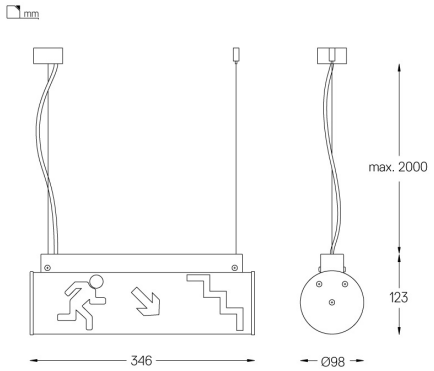

This page was generated on 2025-12-12. Click here for the latest version.

www.om-light.com / mail@om-light.com Rua Maurício Lourenço Oliveira 186, 4405-034 Vila Nova de Gaia, Porto. Portugal. / Apartado 1538 4401-901 Vila Nova de Gaia, Porto Portugal / tel. +351 223 710 419