inFinit
Pendant direct/indirect

44,8+56W* / 4800+3520lm* / 2200K-5000K / DALI / Wide flood 76° / batwing / 2344mm

63769

Demande de quantité minimale pour une commande (>200m)

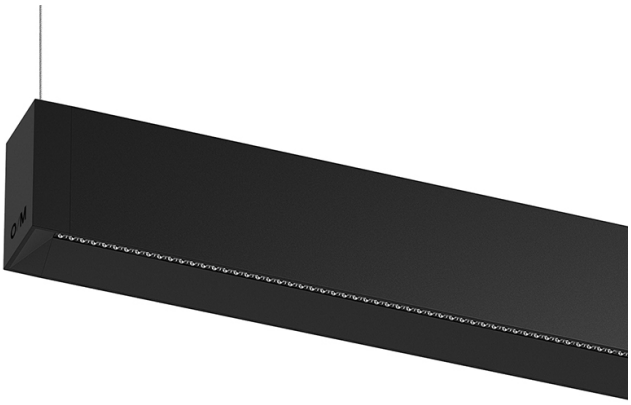

Conception : O/M + Bartenbach GmbH
Luminaire suspendu direct ou indirect avec boîtier en aluminium en finition mate.
Embouts en aluminium anodisé en finition mate.
Lentilles linéaires (Lightstream) combinées à un réflecteur secondaire, intégrées dans un profilé en aluminium extrudé.
Lumière indirecte : Lentilles à effet batwing protégées par un diffuseur en polycarbonate transparent.
Accessoires de fixation à commander séparément.

LED CRI>80 / >50.000h, L80/B10 / 2-step MacAdam
Source d'alimentation incluse.
IP20 | 230Vac | 50/60Hz

LED 2200K-5000K	Source lumineuse	Luminaire
Puissance	**44,8+56W***	**52,8+64W***
Flux	**6000+4400lm***	**4800+3520lm***
Efficacité	**103lm/W**	**70lm/W**
LOR	**-**	**80%**
UGR	**-**	**<19**

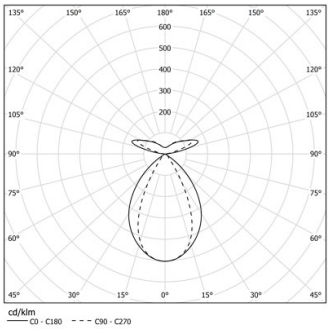

Angle du faisceau
Wide flood 76° / batwing

Application

Poids
3,8Kg

mm

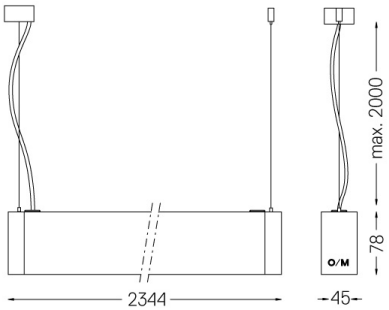

Finitions
- ○ **.04** Blanc Mat
- ● **.05** Noir Mat

Obligatoire
59054 Accessoire de montage direct/indirect suspendu
56051 Base transparente DALI
ø60x35mm

This page was generated on 2025-11-30. Click here for the latest version.

www.om-light.com / mail@om-light.com Rua Maurício Lourenço Oliveira 186, 4405-034 Vila Nova de Gaia, Porto. Portugal. / Apartado 1538 4401-901 Vila Nova de Gaia, Porto Portugal / tel. +351 223 710 419