One
Trimless

5,6W / 370lm / 4000K / DALI / Medium 40° / ø54mm

63523

Conception : O/M + Bartenbach GmbH
Luminaire encastré au plafond avec corps et dissipateur thermique en aluminium moulé sous pression avec peinture électrostatique 100 % polyester.
Optiques Lightcore pour un faisceau de lumière défini et contrôlé à la perfection.
Accessoire d'encastrement fourni séparément.

LED CRI>80 / >50.000h, L80/B10 / 2-step MacAdam
Source d'alimentation incluse.
IP20 | 230Vac | 50/60Hz

LED 4000K	Source lumineuse	Luminaire
Puissance	**5,6W**	**7W**
Flux	**490lm**	**370lm**
Efficacité	**88lm/W**	**53lm/W**
LOR	**-**	**76%**
UGR	**-**	**<10**

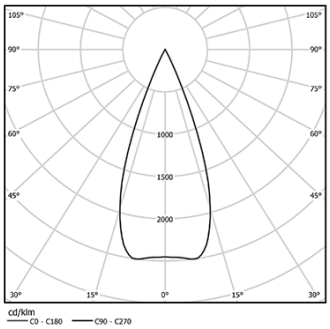

Angle du faisceau
Medium 40°

Application

Poids

mm

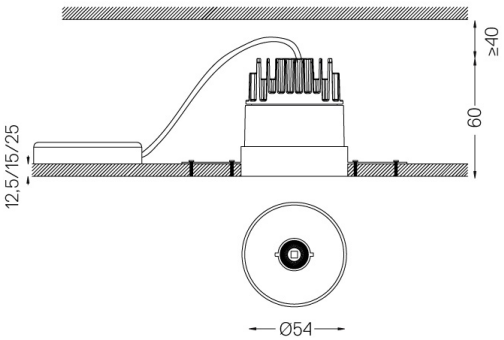

Finitions

- ○ **.01** Blanc / RAL 9010
- ● **.02** Noir / RAL 9005

Obligatoire
59039 Accessoire sans bordure (plafonds de 12,5 mm) 155x18mm
59040 Accessoire sans bordure (plafonds de 15 mm) 155x20mm
59041 Accessoire sans bordure (plafonds de 25 mm) 155x30mm

Optionnel
59083 Removal tool

Les dimensions des découpes sont données pour des plafonds en plaques de plâtre. Pour d'autres types de matériaux, veuillez contacter: support@om-light.com

Données conformes aux réglementations
2019/2020/UE complétée par 2021/341 |2019/2015/UE complétée par le Règlement 2021/340/UE sur l'étiquetage de la consommation d'énergie. Ce produit contient une source lumineuse de classe d'efficacité G
Identifiant du modèle 4053560313H

This page was generated on 2025-12-19. Click here for the latest version.

www.om-light.com / mail@om-light.com Rua Maurício Lourenço Oliveira 186, 4405-034 Vila Nova de Gaia, Porto. Portugal. / Apartado 1538 4401-901 Vila Nova de Gaia, Porto Portugal / tel. +351 223 710 419