Over Track

9,8W / 1220lm / 4000K / On/Off / Flood 59° / ø86mm

60287

Conception : O/M + Bartenbach GmbH
Projecteur sur rail avec corps en aluminium moulé sous pression et peinture électrostatique 100 % polyester.
Les lentilles spot présentant une surface complexe et des nervures pour fournir une lumière focale et un faisceau très étroit.
Orientable par rotation horizontale de 90° et verticale de 330°.
Alimentation électrique incorporée.

LED CRI>80 / >50.000h, L80/B10 / 2-step MacAdam
Source d'alimentation incluse.
IP20 | 230Vac | 50/60Hz

LED 4000K	Source lumineuse	Luminaire
Puissance	**9,8W**	**12,3W**
Flux	**1360lm**	**1220lm**
Efficacité	**139lm/W**	**100lm/W**
LOR	**-**	**90%**
UGR	**-**	**230Vac**

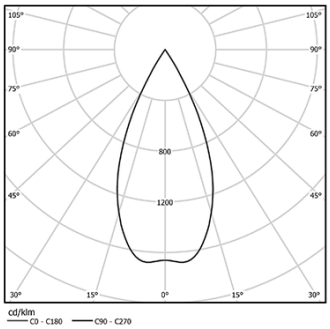

Angle du faisceau
Flood 59°

Application

Poids
0,64Kg

mm

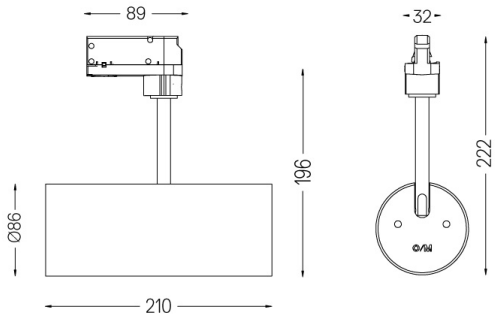

Finitions

- ○ **.01** Blanc / RAL 9010
- ● **.02** Noir / RAL 9005

www.om-light.com / mail@om-light.com Rua Maurício Lourenço Oliveira 186, 4405-034 Vila Nova de Gaia, Porto. Portugal. / Apartado 1538 4401-901 Vila Nova de Gaia, Porto Portugal / tel. +351 223 710 419