Over Track

4,5W / 380lm / 3000K / On/Off / Medium
41° / ø85mm

60276

Conception : O/M + Bartenbach GmbH
Projecteur sur rail avec corps en aluminium moulé sous pression et peinture électrostatique 100 % polyester.
Les lentilles spot présentant une surface complexe et des nervures pour fournir une lumière focale et un faisceau très étroit.
Orientable par rotation horizontale de 90° et verticale de 330°.
Driver inclus.

LED CRI>90 / >50.000h, L80/B10
2-step MacAdam / Driver inclus.
IP20 | 230Vac | 50/60Hz

LED 3000K	Source lumineuse	Luminaire
Puissance	**4,5W**	**5,8W**
Flux	**520lm**	**380lm**
Efficacité	**116lm/W**	**66lm/W**
LOR	**-**	**73%**
Condition de fonctionnement	**-**	**230Vac**

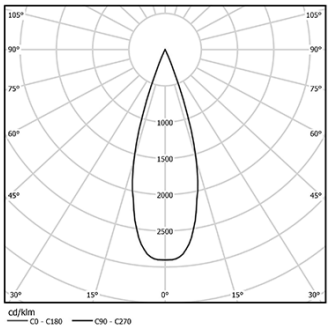

Angle du faisceau
Medium 41°

Application

Poids
0,64Kg

mm

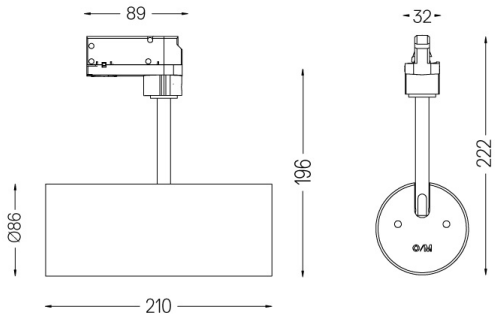

Finitions

- ○ **.01** Blanc / RAL 9010
- ● **.02** Noir / RAL 9005

Données conformes aux réglementations
2019/2020/UE complétée par 2021/341 |2019/2015/UE complétée par le Règlement 2021/340/UE sur l'étiquetage de la consommation d'énergie. Ce produit contient une source lumineuse de classe d'efficacité F
Identifiant du modèle 2053560257L

This page was generated on 2025-12-17. Click here for the latest version.

www.om-light.com / mail@om-light.com Rua Maurício Lourenço Oliveira 186, 4405-034 Vila Nova de Gaia, Porto. Portugal. / Apartado 1538 4401-901 Vila Nova de Gaia, Porto Portugal / tel. +351 223 710 419