One

9,8W / 1220lm / 4000K / On/Off / Flood 56° / ø85mm

60167

Conception : O/M + Bartenbach GmbH
Luminaire encastré au plafond avec corps et dissipateur thermique en aluminium moulé sous pression avec peinture électrostatique 100 % polyester.
Optiques Lightcore pour un faisceau de lumière défini et contrôlé à la perfection.
Système encastrable simple à cliquets.
Des accessoires sont disponibles pour différentes applications.

LED CRI>80 / >50.000h, L80/B10 / 2-step MacAdam
Source d'alimentation incluse.
IP20 | 230Vac | 50/60Hz

LED 4000K	Source lumineuse	Luminaire
Puissance	**9,8W**	**12,3W**
Flux	**1360lm**	**1220lm**
Efficacité	**139lm/W**	**100lm/W**
LOR	**-**	**90%**
UGR	**-**	**<19**

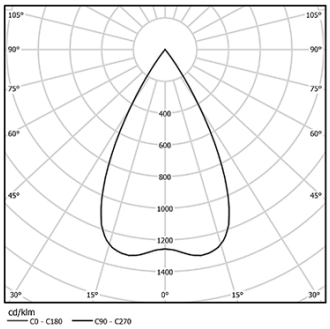

Angle du faisceau
Flood 56°

Application

Poids
0,53Kg

mm

Ø78 (trim version)

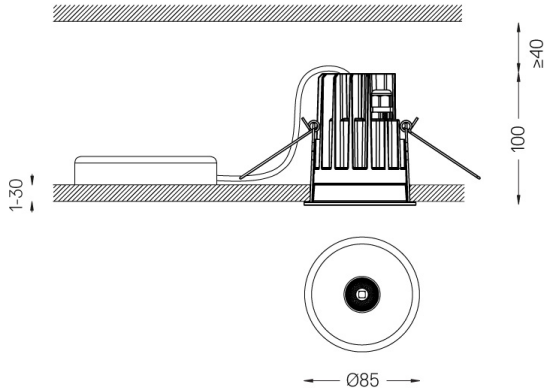

Finitions

- ○ **.01** Blanc / RAL 9010
- ● **.02** Noir / RAL 9005

Optionnel
59014 Accessoire plafonds de 12,5 mm (installation flush) 150x91x20mm
59038 Accessoire plafonds 10-40mm (plafond acoustique) 156x100x78mm

Les dimensions des découpes sont données pour des plafonds en plaques de plâtre. Pour d'autres types de matériaux, veuillez contacter: support@om-light.com

Données conformes aux réglementations
2019/2020/UE complétée par 2021/341 |2019/2015/UE complétée par le Règlement 2021/340/UE sur l'étiquetage de la consommation d'énergie. Ce produit contient une source lumineuse de classe d'efficacité F
Identifiant du modèle 2053560247H

www.om-light.com / mail@om-light.com Rua Maurício Lourenço Oliveira 186, 4405-034 Vila Nova de Gaia, Porto. Portugal. / Apartado 1538 4401-901 Vila Nova de Gaia, Porto Portugal / tel. +351 223 710 419