Go
Square

3,7W / 315lm / 3000K / Flood 42° / 50x50mm

64800

Diseño: O/M
Luminaria empotrable en techo de aluminio fundido.
Sistema de empotrado con muelles de sujeción.

LED CRI>90 / >50.000h, L80/B10 / 3-step MacAdam
Driver se pide por separado.
IP44 | 100mA

3000K	Fuente de luz	LLuminaria
Potencia	**3,7W**	**3,7W**
Flujo	**395lm**	**315lm**
Eficiencia	**107lm/W**	**85lm/W**
LOR	**-**	**80%**
UGR	**-**	**<16**

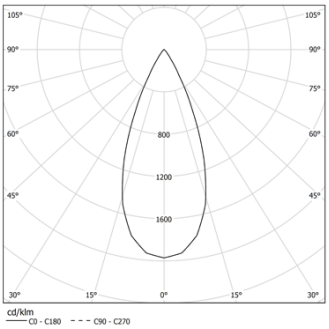

Ángulo de haz
Flood 42°

Aplicación

Peso
0.08Kg

This page was generated on 2026-01-13. Click here for the latest version.

www.om-light.com / mail@om-light.com Rua Maurício Lourenço Oliveira 186, 4405-034 Vila Nova de Gaia, Porto. Portugal. / Apartado 1538 4401-901 Vila Nova de Gaia, Porto Portugal / tel. +351 223 710 419

mm

45x45

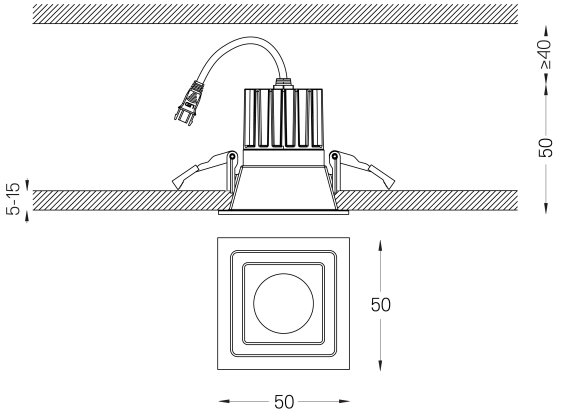

Acabados

○ **.04** Blanco mate
● **.05** Negro mate

Obligatorio
59088 Driver On/Off [100mA]
138x30x21mm
59089 Driver DALI [100mA]
144x30x21mm
59090 Driver PhaseCut [100mA]
122x41x23mm
59091 Driver 1-10V [120mA]
130x30x20mm

Opcional
59148 Louvre
ø25x4mm
59149 Elliptical diffuser
ø25x4mm

Las dimensiones de los recortes son para techos de cartón yeso. Para otro tipo de material, póngase en contacto con: support@om-light.com
La garantía de 5 años sólo se aplica cuando la luminaria y el driver se suministran juntos.

Datos de conformidad con el Reglamento
(UE) 2019/2020, completado por los Reglamentos (UE) 2021/341 y (UE) 2019/2015, completados por el Reglamento (UE) 2021/340
Etiquetado de consumo energético. Este producto contiene una fuente luminosa de clase de eficiencia F
Identificador del modelo BXRH-30G1000-B-83

www.om-light.com / mail@om-light.com Rua Maurício Lourenço Oliveira 186, 4405-034 Vila Nova de Gaia, Porto. Portugal. / Apartado 1538 4401-901 Vila Nova de Gaia, Porto Portugal / tel. +351 223 710 419