inFinit
Pendant direct/indirect

28+35W* / 3000+2200lm* / 2200K-5000K / DALI / Flood 64° / batwing / 1480mm

63766

Solicitud de cantidad mínima para pedido de compra (>200m)

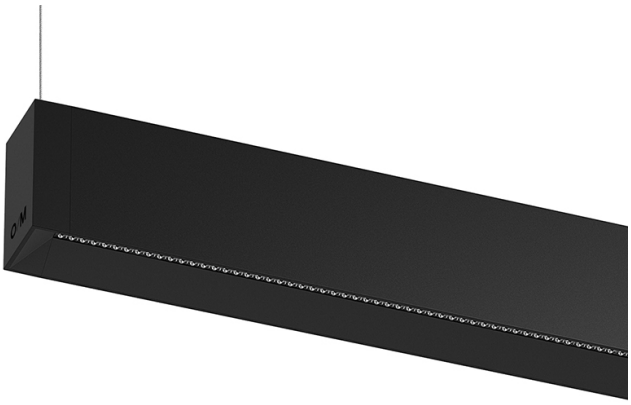

Diseño: O/M + Bartenbach GmbH
Luminaria suspendida directa e indirecta con carcasa de aluminio en acabado mate.
Tapas de aluminio anodizado con acabado mate.
Lentes lineales (Lightstream) combinadas con un reflector secundario, integradas en un perfil de aluminio extruido.
Luz indirecta: Lentes con efecto de ala de murciélago protegidas por un difusor de policarbonato transparente.
Los accesorios de montaje se piden por separado.

LED CRI>80 / >50.000h, L80/B10 / 2-step MacAdam
Fuente de alimentación incluida.
IP20 | 230Vac | 50/60Hz

LED 2200K-5000K	Fuente de luz	LLuminaria
Potencia	**28+35W***	**33+40W***
Flujo	**3750+2750lm***	**3000+2200lm***
Eficiencia	**103lm/W**	**69lm/W**
LOR	**-**	**80%**
UGR	**-**	**<13**

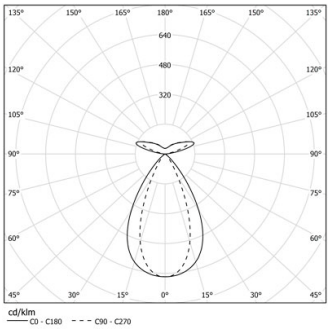

Ángulo de haz
Flood 64° / batwing

Aplicación

Peso
2,4Kg

mm

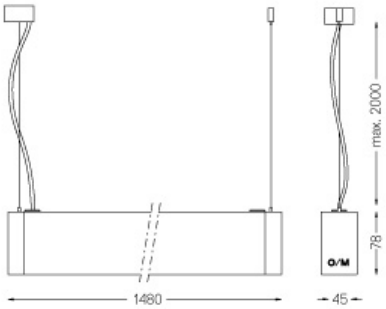

Acabados

- ○ **.04** Blanco mate
- ● **.05** Negro mate

Obligatorio
59054 Accesorio de montaje directo/indirecto colgante
56051 Base transparente DALI
ø60x35mm

This page was generated on 2026-01-28. Click here for the latest version.

www.om-light.com / mail@om-light.com Rua Maurício Lourenço Oliveira 186, 4405-034 Vila Nova de Gaia, Porto. Portugal. / Apartado 1538 4401-901 Vila Nova de Gaia, Porto Portugal / tel. +351 223 710 419