One Plus

4,5W / 300lm / 3000K / DALI / Spot 15° / ø95mm

63745

Diseño: O/M + Bartenbach GmbH
Luminaria empotrable en techo con cuerpo y disipador térmico de aluminio fundido.
Orientable 30° en el eje horizontal y 355° en el eje vertical.
Reflector construido a partir de microsuperficies de geometría compleja revestidas de aleación de aluminio que dan lugar a una superficie muy brillante, con efecto espejo. Reflector preciso para un haz de luz definido y controlado, que ofrece la máxima eficiencia.
Altura reducida <67 mm.
El accesorio para empotrar para la versión sin embellecedor se suministra por separado.

LED CRI>90 / >50.000h, L80/B10 / 2-step MacAdam
Fuente de alimentación incluida.
IP20 | 230Vac | 50/60Hz

LED 3000K	Fuente de luz	LLuminaria
Potencia	**4,5W**	**5,8W**
Flujo	**520lm**	**300lm**
Eficiencia	**116lm/W**	**52lm/W**
LOR	**-**	**58%**
UGR	**-**	**<10**

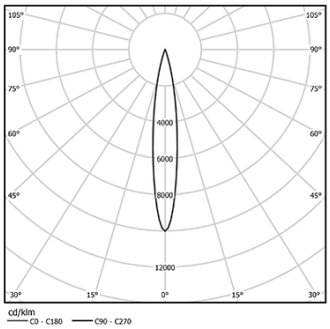

Ángulo de haz
Spot 15°

Aplicación

Peso
0,42Kg

mm

Ø90 (trim version)

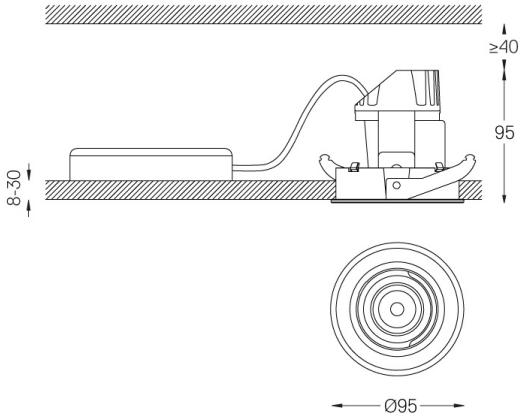

Acabados

- **.01** Blanco/RAL 9010
- **.02** Negro/RAL 9005
- **.21** Negro + Blanco

Opcional
59015 Accesorio Techos de 12,5 mm (instalación flush) 150x91x20mm

Para el suministro específico de controladores "DALI 2", contacte con: support@om-light.com
Las dimensiones de los recortes son para techos de cartón yeso. Para otro tipo de material, póngase en contacto con: support@om-light.com

Datos de conformidad con el Reglamento
(UE) 2019/2020, completado por los Reglamentos (UE) 2021/341 y (UE) 2019/2015, completados por el Reglamento (UE) 2021/340
Etiquetado de consumo energético. Este producto contiene una fuente luminosa de clase de eficiencia F
Identificador del modelo 2053560257L

This page was generated on 2025-11-28. Click here for the latest version.

www.om-light.com / mail@om-light.com Rua Maurício Lourenço Oliveira 186, 4405-034 Vila Nova de Gaia, Porto. Portugal. / Apartado 1538 4401-901 Vila Nova de Gaia, Porto Portugal / tel. +351 223 710 419