One

5,6W / 370lm / 4000K / On/Off / Medium 40° / ø60mm

63466

Diseño: O/M + Bartenbach GmbH
Luminaria empotrable en techo con cuerpo y disipador térmico de aluminio fundido y acabado de pintura electrostática 100 % poliéster.
Ópticas Lightcore para un haz de luz definido y perfectamente controlado.
Sistema de empotrado fácil con muelles de sujeción.

LED CRI>80 / >50.000h, L80/B10 / 2-step MacAdam
Fuente de alimentación incluida.
IP20 | 230Vac | 50/60Hz

4000K	Fuente de luz	LLuminaria
Potencia	**5,6W**	**7W**
Flujo	**490lm**	**370lm**
Eficiencia	**88lm/W**	**53lm/W**
LOR	**-**	**76%**
UGR	**-**	**<10**

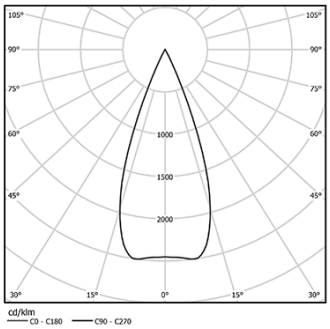

Ángulo de haz
Medium 40°

Aplicación

Peso
0,28Kg

mm

Ø53

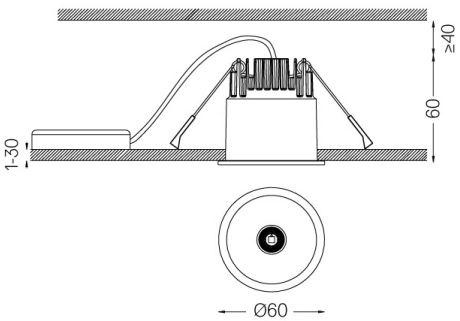

Acabados

- ○ **.01** Blanco/RAL 9010
- ● **.02** Negro/RAL 9005

Las dimensiones de los recortes son para techos de cartón yeso. Para otro tipo de material, póngase en contacto con: support@om-light.com

Datos de conformidad con el Reglamento
(UE) 2019/2020, completado por los Reglamentos (UE) 2021/341 y (UE) 2019/2015, completados por el Reglamento (UE) 2021/340
Etiquetado de consumo energético. Este producto contiene una fuente luminosa de clase de eficiencia G
Identificador del modelo 4053560313H

This page was generated on 2025-12-07. Click here for the latest version.

www.om-light.com / mail@om-light.com Rua Maurício Lourenço Oliveira 186, 4405-034 Vila Nova de Gaia, Porto. Portugal. / Apartado 1538 4401-901 Vila Nova de Gaia, Porto Portugal / tel. +351 223 710 419