One

5,6W* / 320lm* / 2200K-5000K / DALI / Medium 40° / ø85mm

60179

Diseño: O/M + Bartenbach GmbH
Luminaria empotrable en techo con cuerpo y disipador térmico de aluminio fundido y acabado de pintura electrostática 100 % poliéster.
Ópticas Lightcore para un haz de luz definido y perfectamente controlado.
Sistema de empotrado fácil con muelles de sujeción.
Existen accesorios para distintas aplicaciones.

LED CRI>80 / >50.000h, L80/B10 / 2-step MacAdam
Fuente de alimentación incluida.
DALI DT8
IP20 | 230Vac | 50/60Hz

LED 2200K-5000K	Fuente de luz	LLuminaria
Potencia	**5,6W***	**7W***
Flujo	**460lm***	**320lm***
Eficiencia	**82lm/W**	**46lm/W**
LOR	**-**	**70%**
UGR	**-**	**<10**

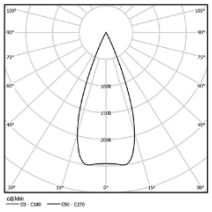

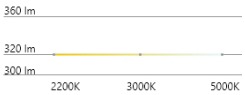

Ángulo de haz
Medium 40°

Aplicación

Peso
0.53

mm

Ø78 (trim version)

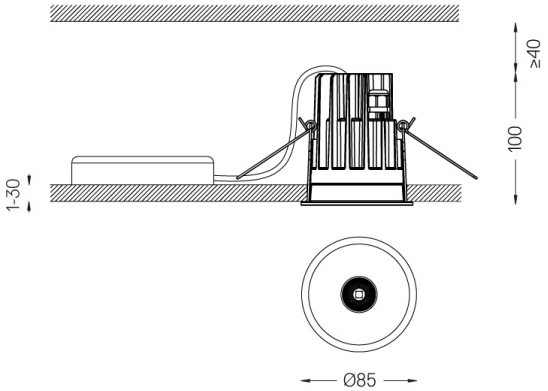

Acabados

- ○ **.01** Blanco/RAL 9010
- ● **.02** Negro/RAL 9005

Opcional
59014 Accesorio techos 12,5mm (instalación flush)
150x91x20mm
59038 Accesorio techos 10-40mm (techo acústico)
156x100x78mm

Para el suministro específico de controladores "DALI 2", contacte con: support@om-light.com
Las dimensiones de los recortes son para techos de cartón yeso. Para otro tipo de material, póngase en contacto con: support@om-light.com

This page was generated on 2025-12-07. Click here for the latest version.

www.om-light.com / mail@om-light.com Rua Maurício Lourenço Oliveira 186, 4405-034 Vila Nova de Gaia, Porto. Portugal. / Apartado 1538 4401-901 Vila Nova de Gaia, Porto Portugal / tel. +351 223 710 419