OS
Pendant

2,4W / 65lm / 5000K / 346x98x123mm

15929

Design: Eduardo Souto de Moura
Pendel-Notleuchte mit Gehäuse aus Stahl und elektrostatischer 100% Polyesterlackierung in strukturierter Ausführung.
Einseitiges Piktogramm mit Polycarbonatstruktur und Klebefolie im Lieferumfang enthalten.
Dieselbe Leuchte kann in Dauer- oder Bereitschaftsschaltung betrieben werden.
Leuchte mit Selbsttest-Modus.
Für Fernbedienung vorbereitet (Ruhezustand).
3 Stunden Autonomie.
Entspricht den folgenden Normen:
EN60598-2-22 / EN60598-1

Inklusive Netzteil
IP44 | IK07 | 230Vac | 50/60Hz

LED 5000K	Lichtquelle	Leuchte
Leistung	**2,4W**	**3,1W**
Strom	**340lm**	**65lm**
Effizienz	**142lm/W**	**21lm/W**
LOR	**-**	**19%**
UGR	**-**	**-**

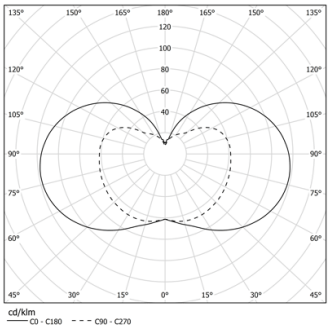

Abstrahlwinkel
-

Anwendung

Gewicht
2Kg

Merkmale des Ruhemodus

Ruhemodus / Inhibit-Modus

Der Notbetrieb wird automatisch aktiviert, wenn die Netzversorgung unterbrochen wird. Falls der Ruhemodus (Rest Mode) aktiviert ist, wird die Entladung der Batterie durch Abschalten der LED-Ausgangsleistung minimiert. Wurde der Sperrmodus (Inhibit Mode) vor der Unterbrechung der Netzversorgung aktiviert, wird der Ruhemodus automatisch aktiviert, wenn die Netzversorgung innerhalb von 15 Minuten unterbrochen wird. Der Ruhemodus und der Sperrmodus können durch Anlegen eines kurzen Impulses mit einer Spannung von 9,5 bis 22,5 V für eine Dauer von 150 bis 1000 ms aktiviert werden. Dieser Impuls muss an die als „Rest“ gekennzeichneten Anschlüsse angelegt werden.
Nach der Wiederherstellung der Netzversorgung verlässt der EM powerLED ST den Ruhemodus. Sowohl der Ruhemodus als auch der Sperrmodus können deaktiviert werden, indem ein Spannungspuls mit einer Dauer von 1000 bis 2000 ms an die als „Rest“ gekennzeichneten Anschlüsse angelegt wird, um den Befehl RE-LIGHT / RESET INHIBIT auszulösen.

Impuls/Modus	Standby	Notfall	Rest
150 - 1,000 ms	Unterbinden Sie	Rest	-
1,000 - 2,000 ms	Hemmung aufheben	-	Neu beleuchten

Ausführungen
○ **.01** Weiß / RAL 9010
● **.02** Schwarz / RAL 9005

Obligatorisch
54036, 56051

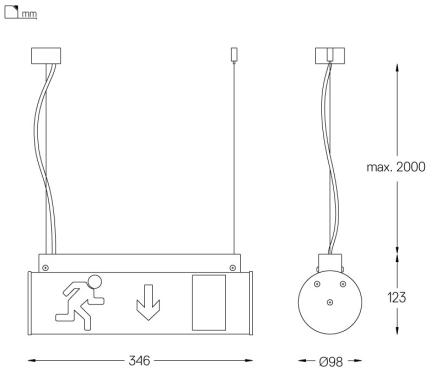

This page was generated on 2025-12-16. Click here for the latest version.

www.om-light.com / mail@om-light.com Rua Maurício Lourenço Oliveira 186, 4405-034 Vila Nova de Gaia, Porto. Portugal. / Apartado 1538 4401-901 Vila Nova de Gaia, Porto Portugal / tel. +351 223 710 419