Go
Adjustable

6,7W / 3,4W / 860lm / 430lm / 4000K / Flood 48° / ø75mm

64783

Design: O/M
Deckeneinbauleuchte aus Aluminium-Druckguss.
Einbausystem mit Federklemmen.
Einbau-Zubehör für bündige Ausführung separat geliefert.

LED CRI>90 / >50.000h, L80/B10 / 3-step MacAdam
Driver separat zu bestellen.
IP44 | 200mA / 100mA

LED 4000K	Lichtquelle	Leuchte
Leistung	**6,7W / 3,4W**	**6,7W / 3,4W**
Strom	**1065lm / 535lm**	**860lm / 430lm**
Effizienz	**159lm/W**	**128lm/W**
LOR	**-**	**81%**
UGR	**-**	**<19**

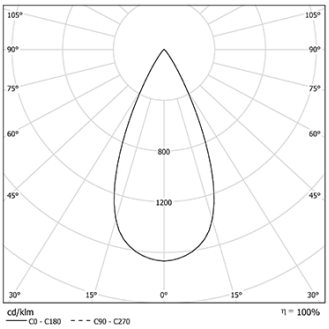

Abstrahlwinkel
Flood 48°

Anwendung

Gewicht
0.21Kg

www.om-light.com / mail@om-light.com Rua Maurício Lourenço Oliveira 186, 4405-034 Vila Nova de Gaia, Porto. Portugal. / Apartado 1538 4401-901 Vila Nova de Gaia, Porto Portugal / tel. +351 223 710 419

mm

Ø65

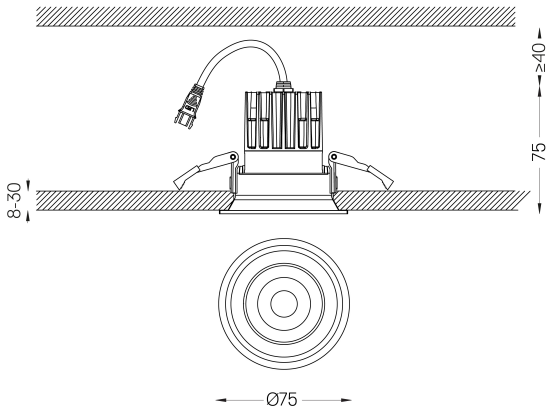

Ausführungen

○ **.04** Mattweiß
● **.05** Mattschwarz

Obligatorisch
59101 Driver On/Off [200mA]
147x43x30mm
59100 Driver On/Off [100mA]
110x40x21mm
59103 Driver DALI [200mA]
144x30x21mm
59102 Driver DALI [100mA]
144x30x21mm
59105 Driver PhaseCut [180mA]
102x49x29mm
59104 Driver PhaseCut [100mA]
122x41x23mm
59107 Driver 1-10V [200mA]
130x30x20mm
59106 Driver 1-10V [120mA]
130x30x20mm

Optional
59134 Unterputzzubehör (12,5-mm-Decken)
140x82x16,5mm
59135 Unterputzzubehör (15-mm-Decken)
140x82x19,5mm
59151 Louvre
ø35x4mm
59152 Elliptical diffuser
ø35x4mm

Die Ausschnittmaße gelten für Gipskartondecken. Für andere Materialtypen kontaktieren Sie bitte: support@om-light.com
Die 5-Jahres-Garantie ist nur gültig, wenn Leuchte und Treiber zusammen geliefert werden.

Daten gemäß Verordnungen
2019/2020/EU ergänzt durch 2021/341 |2019/2015/EU ergänzt durch die Verordnung 2021/340/EU Energieverbrauchskennzeichnung.
Dieses Produkt enthält eine Lichtquelle der Effizienzklasse E
Modellkennung BXRE-40G10FB-C-83

www.om-light.com / mail@om-light.com Rua Maurício Lourenço Oliveira 186, 4405-034 Vila Nova de Gaia, Porto. Portugal. / Apartado 1538 4401-901 Vila Nova de Gaia, Porto Portugal / tel. +351 223 710 419