Sky
Pendant

33W / 4085lm / 4000K / DALI / Diffuse / ø550mm

64592

Design: O/M
Pendelleuchte mit Gehäuse aus Aluminium mit elektrostatischer 100% Polyesterlackierung in strukturierter Ausführung, die gegen ungünstige klimatische Verhältnisse unempfindlich ist.
Diffusor aus satiniertem Acryl mit homogener Ausleuchtung.
Aufhängungsystem mit millimetergenauer Höheneinstellung separat zu bestellen.
Baldachin aus klarem Polycarbonat und transparentem Netzkabel (5x0,75mm²) sowie Stahl-Tragseilen mit millimetergenauer Höheneinstellung separat geliefert.

LED CRI>80 / >50.000h, L80/B10 / 3-step MacAdam
Inklusive Stromversorgung.
IP43 | 230Vac | 50/60Hz

LED 4000K	Lichtquelle	Leuchte
Leistung	**33W**	**38,8W**
Strom	**5840lm**	**4085lm**
Effizienz	**177lm/W**	**105lm/W**
LOR	**-**	**70%**
UGR	**-**	**<25**

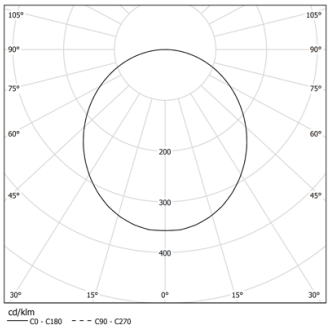

Abstrahlwinkel
Diffuse

Anwendung

Gewicht
6,1Kg

mm

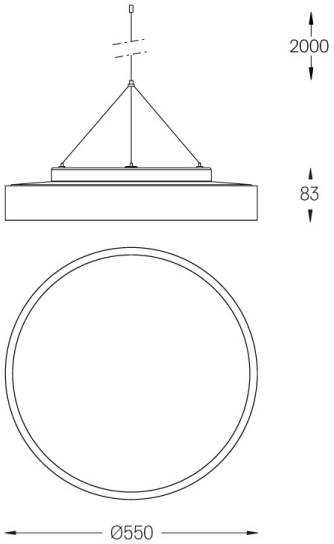

Ausführungen

- **.01** Weiß / RAL 9010
- **.02** Schwarz / RAL 9005
- **.03** Grau / RAL 9006

Obligatorisch
59080 Zubehör für Hängeleuchten
56051 Klarer Sockel DALI
ø60x35mm

Für die spezielle Lieferung von "DALI 2" Drivers, kontaktieren Sie bitte: support@om-light.com

This page was generated on 2025-12-17. Click here for the latest version.

www.om-light.com / mail@om-light.com Rua Maurício Lourenço Oliveira 186, 4405-034 Vila Nova de Gaia, Porto. Portugal. / Apartado 1538 4401-901 Vila Nova de Gaia, Porto Portugal / tel. +351 223 710 419