Sky
Recessed

33W / 4085lm / 4000K / DALI / Diffuse / ø550mm

64568

Design: O/M
Einbauleuchte mit Gehäuse aus Aluminium mit elektrostatischer 100% Polyesterlackierung in strukturierter Ausführung, die gegen ungünstige klimatische Verhältnisse unempfindlich ist.
Diffusor aus satiniertem Acryl mit homogener Ausleuchtung.
Separat geliefertes Einbauzubehör.

LED CRI>80 / >50.000h, L80/B10 / 3-step MacAdam
Inklusive Stromversorgung.
IP43 | 230Vac | 50/60Hz

LED 4000K	Lichtquelle	Leuchte
Leistung	**33W**	**38,8W**
Strom	**5840lm**	**4085lm**
Effizienz	**177lm/W**	**105lm/W**
LOR	**-**	**70%**
UGR	**-**	**<25**

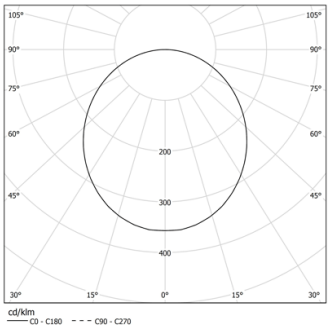

Abstrahlwinkel
Diffuse

Anwendung

Gewicht
6,1Kg

mm

Ø557

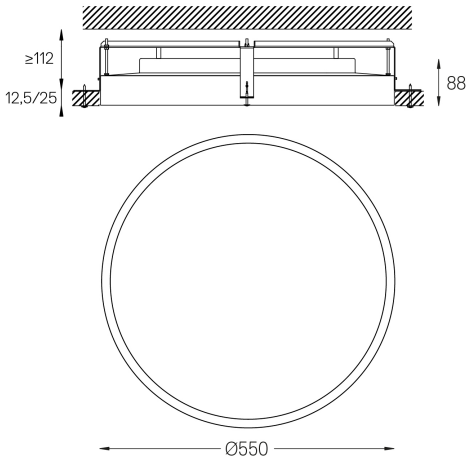

Ausführungen

- **.01** Weiß / RAL 9010
- **.02** Schwarz / RAL 9005
- **.03** Grau / RAL 9006

Obligatorisch
59078 Einbaugarnitur-Zubehör
Ø598x698x114

Für die spezielle Lieferung von "DALI 2" Drivers, kontaktieren Sie bitte: support@om-light.com
Versenktes Zubehör für unterschiedliche Deckenhöhen auf Anfrage

www.om-light.com / mail@om-light.com Rua Maurício Lourenço Oliveira 186, 4405-034 Vila Nova de Gaia, Porto. Portugal. / Apartado 1538 4401-901 Vila Nova de Gaia, Porto Portugal / tel. +351 223 710 419