MGB
Pendant indirect with track

126W / 4800lm / 2700K / DALI / Diffuse indirect / 2970mm

62361

Design: Eduardo Souto de Moura
Pendelleuchte mit Gehäuse aus Aluminiumprofil mit 25 Mikron-Eloxierung für maximale Korrosionsbeständigkeit mit elektrostatischer 100% Polyesterlackierung in strukturierter Ausführung.
Satinierter Acryldiffusor mit bedienerfreundlichem Klemmsystem.
Endteile aus Stahl mit elektrostatischer 100% Polyesterlackierung in strukturierter Ausführung.
Satinierter Acryldiffusor für Indirektlicht.
3-Phasen-Stromschiene (On/Off oder DALI) zur Installation von Strahlern.
Befestigungszubehör separat zu bestellen.

LED CRI>90 / >50.000h, L80/B10 / 3-step MacAdam
Inklusive Stromversorgung.
IP20 | 230Vac | 50/60Hz

LED 2700K	Lichtquelle	Leuchte
Leistung	**126W**	**180W**
Strom	**12000lm**	**4800lm**
Effizienz	**95lm/W**	**27lm/W**
LOR	**-**	**40%**
UGR	**-**	**<25**

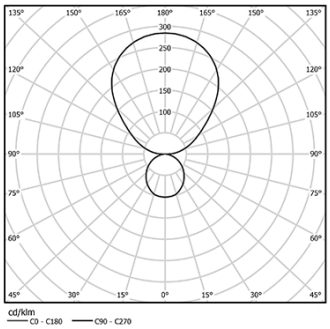

Abstrahlwinkel
Diffuse indirect

Anwendung

Gewicht
14Kg

mm

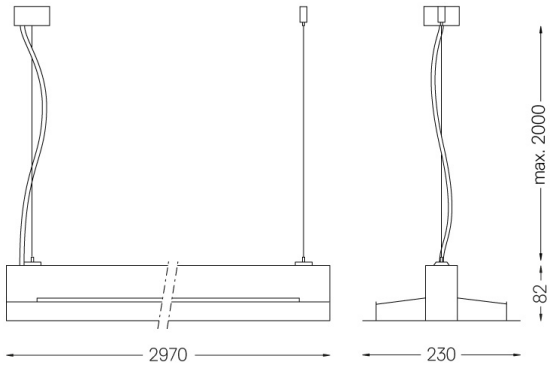

Ausführungen

- **.01** Weiß / RAL 9010
- **.02** Schwarz / RAL 9005
- **.03** Grau / RAL 9006

Obligatorisch
56051 Klarer Sockel
Ø60x35mm
54081 Aluminium-Sockel DALI
Ø60x37mm

Für die spezielle Lieferung von "DALI 2" Drivers, kontaktieren Sie bitte: support@om-light.com

This page was generated on 2025-12-18. Click here for the latest version.

www.om-light.com / mail@om-light.com Rua Maurício Lourenço Oliveira 186, 4405-034 Vila Nova de Gaia, Porto. Portugal. / Apartado 1538 4401-901 Vila Nova de Gaia, Porto Portugal / tel. +351 223 710 419