inFinit
Pendant direct/indirect

17+35W / 1800+1700lm / 4000K / DALI / Wide flood 76° / batwing / 1480mm

60541

Produktzeiten auf Anfrage erhältlich

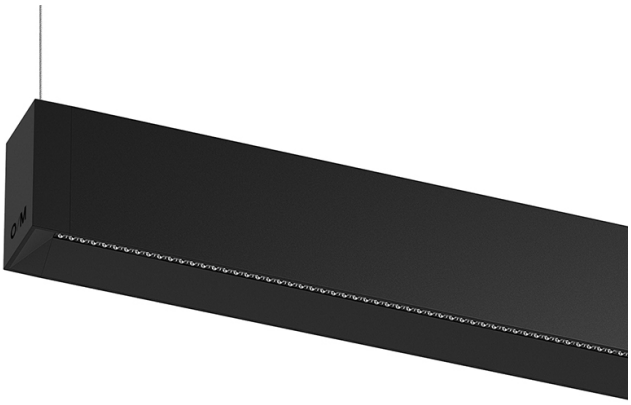

Design: O/M + Bartenbach GmbH
Direkt und indirekt strahlende Pendelleuchte mit Gehäuse aus Aluminium in matter Ausführung
Endteile aus eloxiertem Aluminium in matter Ausführung.
Linearlinsen (Lightstream) in Verbindung mit einem Zweitreflektor, eingebaut in ein extrudiertes Aluminiumprofil.
Indirektlicht: Linsen für Batwing-Verteilung, geschützt durch einen klaren Polycarbonat-Diffusor.
Befestigungszubehör separat zu bestellen.

LED CRI>90 / >50.000h, L80/B10 / 2-step MacAdam
Inklusive Stromversorgung.
IP20 | 230Vac | 50/60Hz

LED 4000K	Lichtquelle	Leuchte
Leistung	**17+35W**	**20+40W**
Strom	**2250+2150lm**	**1800+1700lm**
Effizienz	**85lm/W**	**57lm/W**
LOR	**-**	**80%**
UGR	**-**	**<19**

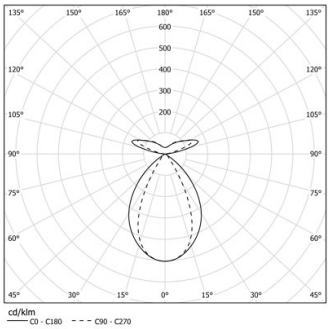

Abstrahlwinkel
Wide flood 76° / batwing

Anwendung

Gewicht
5,2Kg

mm

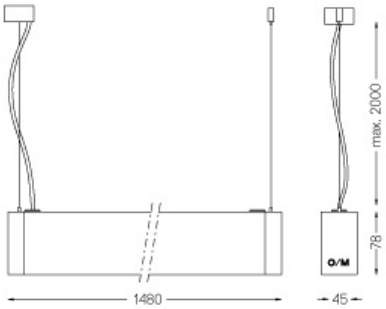

Ausführungen

- ○ **.04** Mattweiß
- ● **.05** Mattschwarz

Obligatorisch
59054 Zubehör für direkte/indirekte Hängeleuchten
56051 Klarer Sockel DALI
ø60x35mm

Für die spezielle Lieferung von "DALI 2" Drivers, kontaktieren Sie bitte: support@om-light.com

This page was generated on 2026-01-22. Click here for the latest version.

www.om-light.com / mail@om-light.com Rua Maurício Lourenço Oliveira 186, 4405-034 Vila Nova de Gaia, Porto. Portugal. / Apartado 1538 4401-901 Vila Nova de Gaia, Porto Portugal / tel. +351 223 710 419