Beam

4,5W / 380lm / 3000K / On/Off / Medium
23° / ø75mm

60337

Design: O/M
Deckeneinbauleuchte aus Aluminium-Druckguss.
Einbau-Zubehör für bündige Ausführung separat geliefert.

LED CRI>90 / >50.000h, L80/B10 / 2-step MacAdam
Inklusive Stromversorgung.
IP20 | 230Vac | 50/60Hz

LED 3000K	Lichtquelle	Leuchte
Leistung	**4,5W**	**5,8W**
Strom	**520lm**	**380lm**
Effizienz	**116lm/W**	**66lm/W**
LOR	**-**	**73%**
UGR	**-**	**<16**

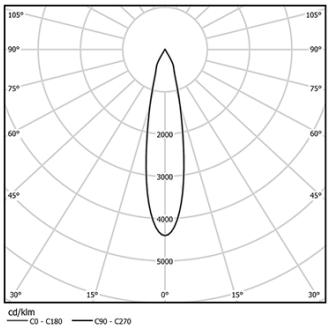

Abstrahlwinkel
Medium 23°

Anwendung

Gewicht
0,38Kg

mm

Ø70 (trim version)

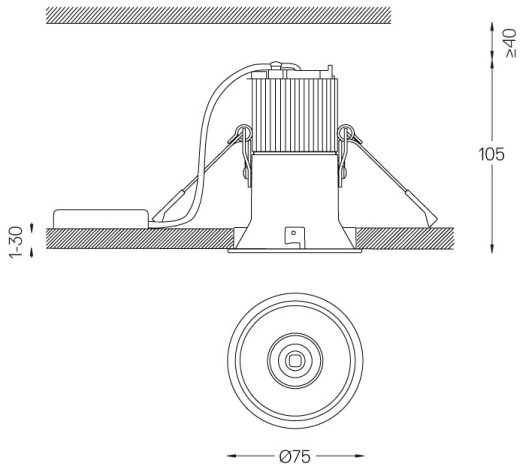

Ausführungen

- ○ **.04** Mattweiß
- ● **.05** Mattschwarz

Optional
59063 Unterputzzubehör (12,5 mm Decken)
176x17mm
59064 Unterputzzubehör (15 mm Decken)
176x19,5mm
59065 Unterputzzubehör (25 mm Decken)
176x29,5mm

Die Ausschnittmaße gelten für Gipskartondecken. Für andere Materialtypen kontaktieren Sie bitte: support@om-light.com

Daten gemäß Verordnungen
2019/2020/EU ergänzt durch 2021/341 |2019/2015/EU ergänzt durch die Verordnung 2021/340/EU Energieverbrauchskennzeichnung.
Dieses Produkt enthält eine Lichtquelle der Effizienzklasse F
Modellkennung 2053560257L

www.om-light.com / mail@om-light.com Rua Maurício Lourenço Oliveira 186, 4405-034 Vila Nova de Gaia, Porto. Portugal. / Apartado 1538 4401-901 Vila Nova de Gaia, Porto Portugal / tel. +351 223 710 419