One Plus

4,5W / 380lm / 3000K / On/Off / Medium 40° / ø95mm

60234

Design: O/M + Bartenbach GmbH
Deckeneinbauleuchte mit Aluminium-Druckgussgehäuse und Kühlkörper.
Horizontal schwenkbar um 30° und vertikal schwenkbar um 355°.
Reflektor aufgebaut anhand von komplex geformten und mit einer Aluminiumlegierung beschichteten Mikro-Flächen, die eine völlig gespiegelte Hochglanzoberfläche erzeugen. Hochpräziser Reflektor für einen kontrollierten und wohl definierten Lichtstrahl, mit dem höchste Effizienz erzielt werden kann.
Geringe Höhe <67mm.
Einbau-Zubehör für rahmenlose Ausführung separat geliefert.

LED CRI>90 / >50.000h, L80/B10 / 2-step MacAdam
Inklusive Stromversorgung.
IP20 | 230Vac | 50/60Hz

LED 3000K	Lichtquelle	Leuchte
Leistung	**4,5W**	**5,8W**
Strom	**520lm**	**380lm**
Effizienz	**116lm/W**	**66lm/W**
LOR	**-**	**73%**
UGR	**-**	**<10**

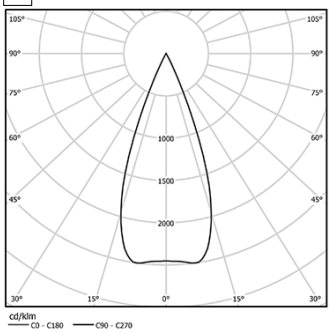

Abstrahlwinkel
Medium 40°

Anwendung

Gewicht
0,42Kg

mm

Ø90 (trim version)

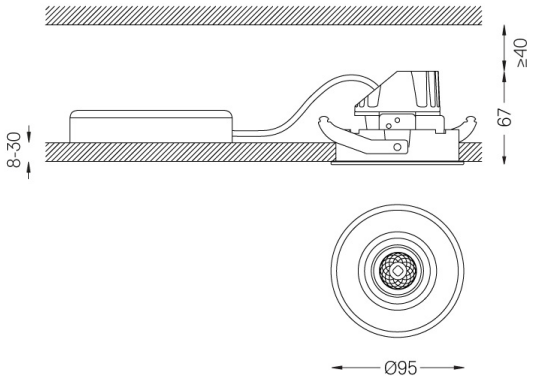

Ausführungen

- **.01** Weiß / RAL 9010
- **.02** Schwarz / RAL 9005
- **.21** Weiß + Schwarz

Optional
59015 Zubehör 12,5mm-Decken (flush Einbau)
150x91x20mm

Die Ausschnittmaße gelten für Gipskartondecken. Für andere Materialtypen kontaktieren Sie bitte: support@om-light.com

Daten gemäß Verordnungen
2019/2020/EU ergänzt durch 2021/341 |2019/2015/EU ergänzt durch die Verordnung 2021/340/EU Energieverbrauchskennzeichnung.
Dieses Produkt enthält eine Lichtquelle der Effizienzklasse F
Modellkennung 2053560257L

www.om-light.com / mail@om-light.com Rua Maurício Lourenço Oliveira 186, 4405-034 Vila Nova de Gaia, Porto. Portugal. / Apartado 1538 4401-901 Vila Nova de Gaia, Porto Portugal / tel. +351 223 710 419