One
IP65

4,5W / 310lm / 2700K / On/Off / Medium 40° / ø85mm

60184

Design: O/M + Bartenbach GmbH
Deckeneinbauleuchte mit Aluminium-Druckgussgehäuse und Kühlkörper mit 100% elektrostatischer Polyesterlackierung.
Lightcore-Optiken für einen perfekt kontrollierten und definierten Lichtstrahl.
Einfaches Einbausystem mit Federklemmen.

LED CRI>90 / >50.000h, L80/B10 / 2-step MacAdam
Inklusive Stromversorgung.
IP65 | 230Vac | 50/60Hz

LED 2700K	Lichtquelle	Leuchte
Leistung	**4,5W**	**5,8W**
Strom	**480lm**	**310lm**
Effizienz	**107lm/W**	**54lm/W**
LOR	**-**	**65%**
UGR	**-**	**<10**

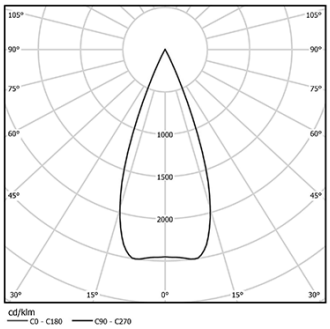

Abstrahlwinkel
Medium 40°

Anwendung

Gewicht
0,53Kg

mm

Ø78 (trim version)

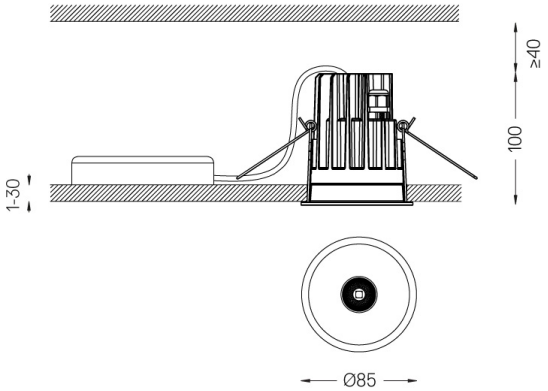

Ausführungen

- ○ **.01** Weiß / RAL 9010
- ● **.02** Schwarz / RAL 9005

Optional
59014 Zubehör 12,5mm Decken (flush Einbau)
150x91x20mm
59038 Zubehör 10-40mm Decken (Akustikdecke)
156x100x78mm

Die Ausschnittmaße gelten für Gipskartondecken. Für andere Materialtypen kontaktieren Sie bitte: support@om-light.com

Daten gemäß Verordnungen
2019/2020/EU ergänzt durch 2021/341 |2019/2015/EU ergänzt durch die Verordnung 2021/340/EU Energieverbrauchskennzeichnung.
Dieses Produkt enthält eine Lichtquelle der Effizienzklasse F
Modellkennung 2053560245L

www.om-light.com / mail@om-light.com Rua Maurício Lourenço Oliveira 186, 4405-034 Vila Nova de Gaia, Porto. Portugal. / Apartado 1538 4401-901 Vila Nova de Gaia, Porto Portugal / tel. +351 223 710 419